TBi Industries

Сварочные горелки MIG / MAG

Автоматические горелки TBi MT

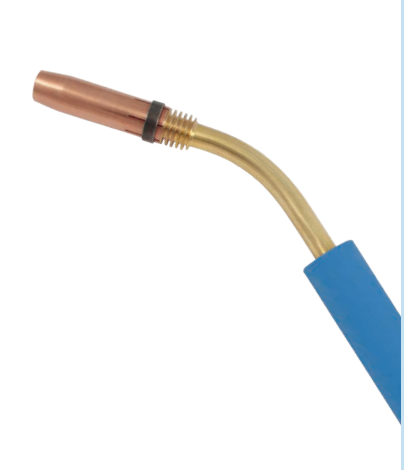

CONTENT

Горелки с воздушным охлаждением	**4 ... 5**
TBi 350 MT	4 ... 5
Горелки с водяным охлаждением	**6 ... 13**
TBi 511 MT	6 ... 7
TBi 511-CC MT	8 ... 9
TBi 7W-CC MT	10 ... 11
TBi 352 MT	12 ... 13
Размеры	**14**

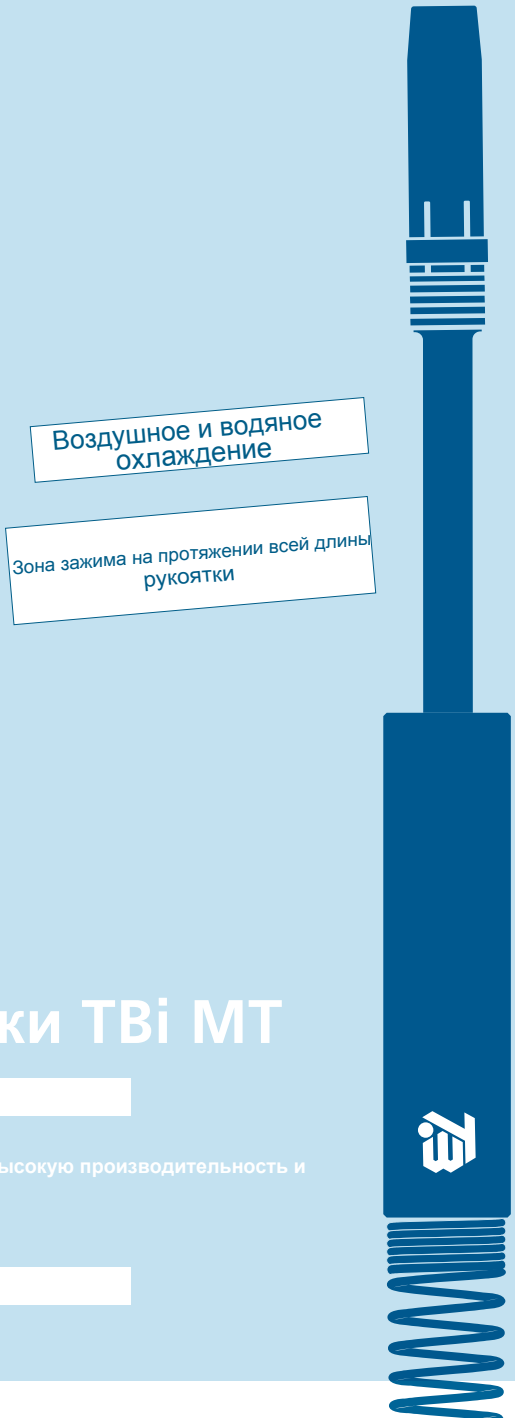

Автоматические горелки TBi MT

Автоматические горелки TBi MT имеют очень надежную конструкцию,высокую производительность и отличное качество.

TBi 350 MT

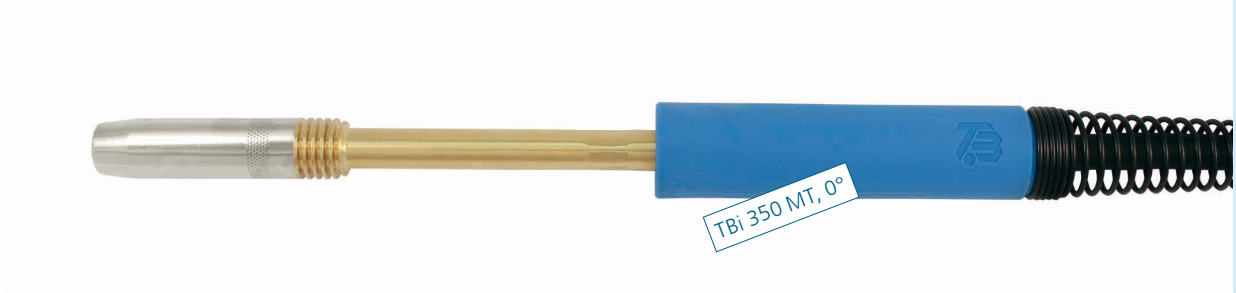

Технические характеристики

Охлаждение	Воздушное
Диаметр проволоки	1.0 - 1.6 мм
Расход воздуха	16 л/мин
Соответствует стандарту	IEC 60974-7

Информация для заказа горелок

Модель	Мощность при ПВ 60% / 100% непрерывного цикла (10мин) В смеси газов (M21) 60 % / 100 %	CO_2 60 % / 100 %	Угол загиба	Евроразъем	Корпус горелки
► **TBi 350 MT**	**350 / 280**	**350 / 280**	**0°**	**014P3610_ _**	**014P101101**
TBi 350 MT	350/280	350/280	22°	014P3620_ _	014P101102
TBi 350 MT	350/280	350/280	45°	014P3630_ _	014P101103

Комплектация под стал. проволоку Ø 1.2 мм. Напр.канал красный (Ø 1.0 -1.2 мм).

При заказе вместо пробелов укажите длину горелки:

10	12	15	20	25	30
1.0 m	1.2 m	1.5 m	2.0 m	2.5 m	3.0 m

Возможно изготовление нестандартной длины горелки

► = Стандартная комплектация

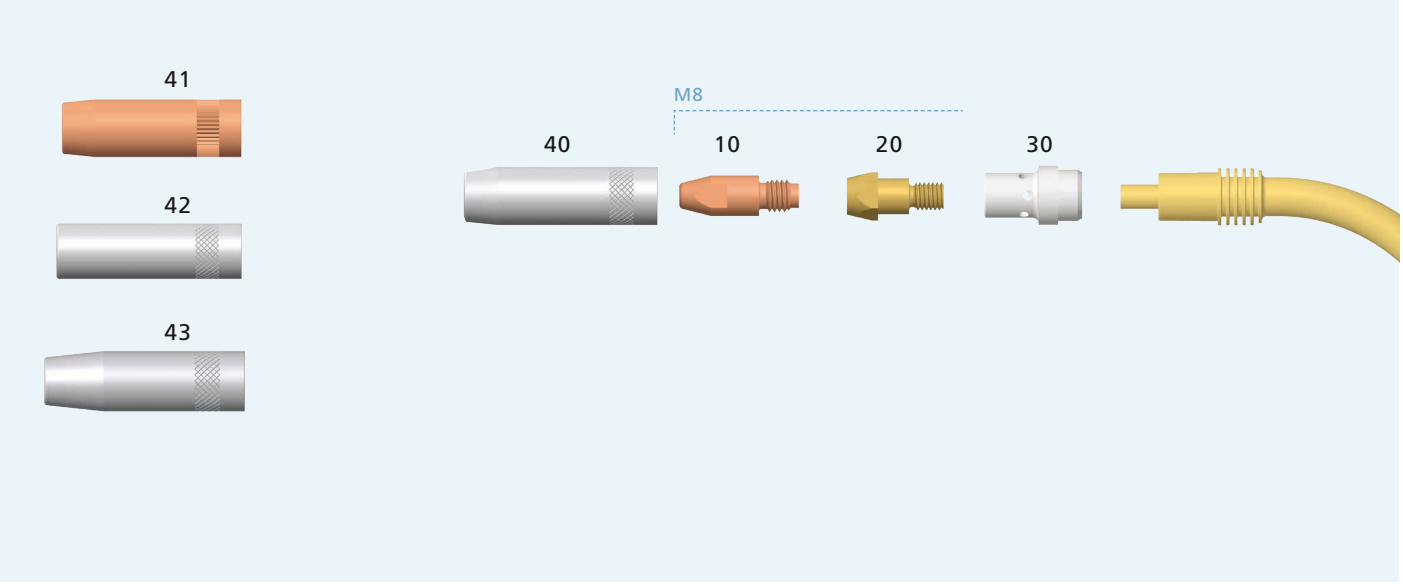

		Поз.	Наименование	Упак.норма	Артикул
Наконечники	►	**10**	**M8 x 27, ECu**	**50**	**340P__1273***
		10	M8 x 27, CuCrZr	50	340P__3273*
		10	M8 x 27, Alu, ECu	50	341P__1273*
Держатель наконечника	►	**20**	**для наконечника M8**	**50**	**342P008014**
Газовые диффузоры	►	**30**	**Керамический**	**10**	**114P002005**
Газовые сопла	►	**40**	**NW 16 мм, коническое, L= 80.5мм**	**10**	**345P022173**
		41	NW 16 мм, коническое, L= 80.5мм, HD	10	345P922271
		42	NW 19 мм, цилиндрическое, L= 80.5мм	10	345P021071
		43	NW 14 мм, коническое, L= 80.5мм	10	345P023173

Направляющие каналы

	Ø	Цвет	3 м	4 м	5 м
Направляющие каналы для стал.проволоки	1.0 - 1.2	красный	►**324P204534**	►**324P204544**	►**324P204554**
	1.2 - 1.6	желтый	324P254534	324P254544	324P254554
Тефлоновые каналы для алюмин. проволоки и проволоки из нержавеющей стали	1.0 - 1.2	красный	326P204035	326P204045	326P204055
	1.2 - 1.6	желтый	326P274735	326P274745	326P274755
Полиамидные каналы с бронз.вставкой для алюм.проволоки	0.8 - 1.0	антрацит	328P20403A	328P20404A	328P20405A
	1.2 - 1.6	антрацит	328P23473A	328P23474A	328P23475A

► = Стандартная комплектация

* При заказе вместо пробела укажите диаметр проволоки, например 08 для 0.8 мм.

TBi 511 MT

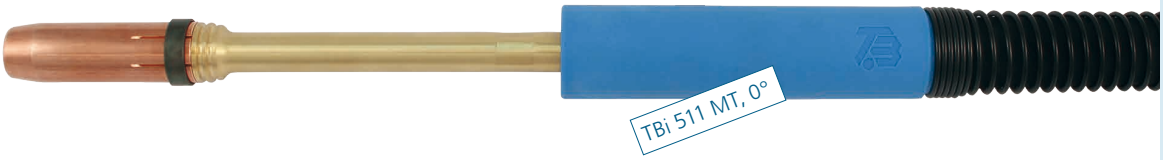

Технические характеристики

Охлаждение	водяное
Диаметр проволоки	1.0 - 1.6 мм
Расход газа	16 л/мин
Соответствует стандарту	IEC 60974-7

Информация для заказа горелок

Модель	Мощность при ПВ 100%		Угол загиба	Евроразъем	Корпус горелки
	В смеси газов (M21)	CO_2			
▶ **TBi 511 MT**	**450**	**450**	**0°**	**034P4610_ _**	**034P101101**
TBi 511 MT	450	450	22°	034P4620_ _	034P101102
TBi 511 MT	450	450	45°	034P4630_ _	034P101103

Комплектация под стальную проволоку Ø 1.2 мм. Направляющий канал неизолированный (Ø 1.0 -1.2 мм).

При заказе вместо пробелов укажите длину горелки:

10	12	15	20	25	30
1.0 м	1.2 м	1.5 м	2.0 м	2.5 м	3.0 м

Возможно изготовление нестандартной длины горелки

▶ = Стадартная комплектация

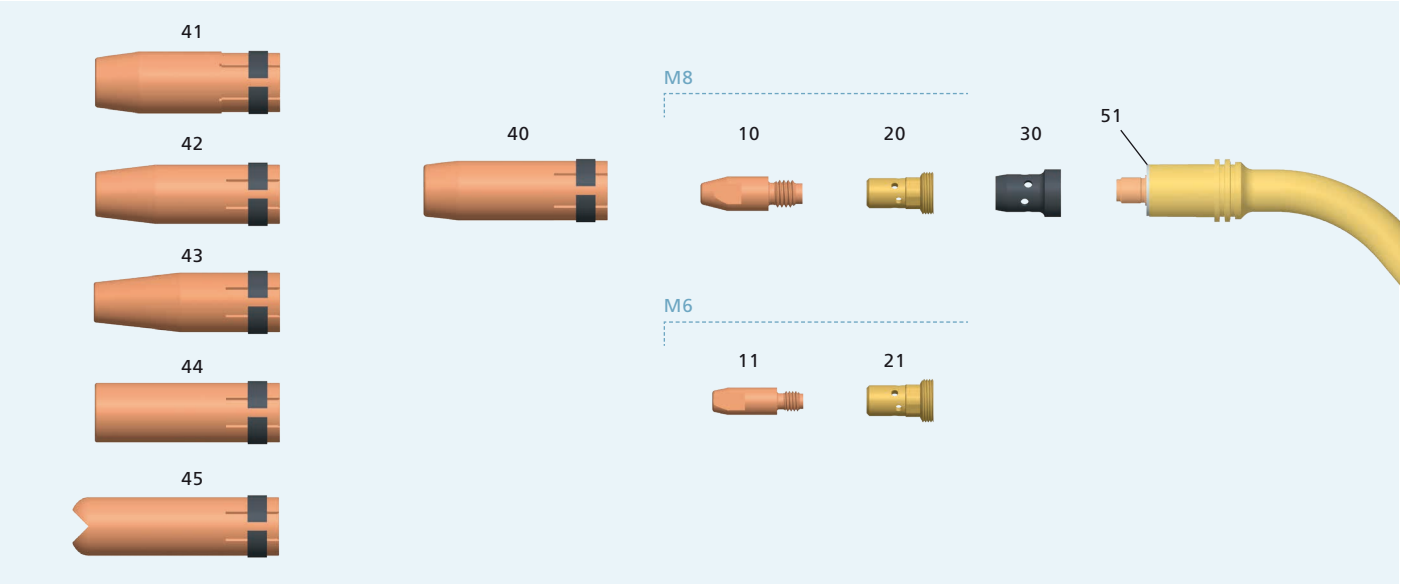

		Поз.	Наименование	Упак.норма	Артикул
Наконечники	►	**10**	**M8 x 30, ECu**	**50**	**340P__1262***
		10	M8 x 30, CuCrZr	50	340P__3262*
		10	M8 x 30, Alu, ECu	50	341P__1262*
		11	M6 x 28, ECu	50	340P__1069*
		11	M6 x 28, CuCrZr	50	340P__3069*
		11	M6 x 28, Alu, ECu	50	341P__1069*
Держатели наконечника	►	**20**	**для наконечника M8**	**50**	**342P008033**
		20	для наконечника M8, удлиненный на 4мм	50	342P008133
		21	для наконечника M6	50	342P006033
		21	для наконечника M6, удлиненный на 4мм	50	342P006133
Газовые диффузоры	►	**30**	**Черный (реактопласт)**	**50**	**130P002026**
		—	Керамический	10	130P002019
Газовые сопла	►	**40**	**NW 16мм, L= 75.5мм, коническое**	**10**	**345P012030**
		41	NW 16мм, L= 75.5мм, коническое, HD	10	345P012032
		42	NW 14мм, L= 75.5мм, коническое	10	345P013030
		43	NW 12мм, L= 75.5мм, коническое, для M6	10	345P016030
		44	NW 20мм, L= 75.5мм, цилиндрическое	10	345P011030
		45	NW 20мм, L= 85мм, для точечной сварки	10	345P015030
Комплектующие		51	Изолирующая шайба	10	130P002004
		—	Изолирующая шайба, стекловолокно	10	130P002007

Направляющие каналы

	Ø	Цвет	3 м	4 м	5 м
Напр.каналы для стальной проволоки	1.0 - 1.2	неизолир.	►**322P204534**	►**322P204544**	►**322P204554**
	1.2 - 1.6	неизолир.	322P254534	322P254544	322P254554
Тефлон. каналы для алюм.проволоки и проволоки из нержав.стали	1.0 - 1.2	красный	326P204035	326P204045	326P204055
	1.2 - 1.6	желтый	326P274735	326P274745	326P274755
Полиамидные каналы с бронз.вставкой для алюм.проволоки	0.8 - 1.0	антрацит	328P20403A	328P20404A	328P20405A
	1.2 - 1.6	антрацит	328P23473A	328P23474A	328P23475A

► = Стандартная комплектация

* При заказе вместо пробела укажите диаметр проволоки, например 08 для 0.8 мм.

TBi 511-CC MT

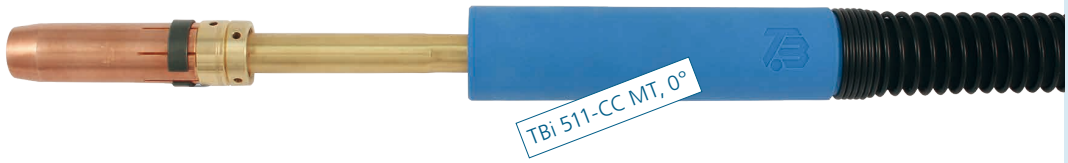

Технические характеристики

Охлаждение	Водяное, с 2-контурным охлаждением
Диаметр проволоки	1.2 - 1.6мм
Расход газа	16 л/мин
Соответствует стандарту	IEC 60974-7

Информация для заказа горелок

Модель	Мощность при ПВ 100%		Угол загиба	Евроразъем	Корпус горелки
	В смеси газов(M21)	CO_2			
▶ **TBi 511-CC MT**	**500**	**500**	**0°**	**075P4610_ _**	**075P101101**
TBi 511-CC MT	500	500	22°	075P4620_ _	075P101102
TBi 511-CC MT	500	500	45°	075P4630_ _	075P101103

Комплектация под стальную проволоку Ø 1.2 mm. Направляющий канал неизолированный (Ø 1.0 -1.2 мм).

При заказе вместо пробелов укажите длину горелки:

10	12	15	20	25	30
1.0 m	1.2 m	1.5 m	2.0 m	2.5 m	3.0 m

Возможно изготовление нестандартной длины горелки

▶ = Стандартная комплектация

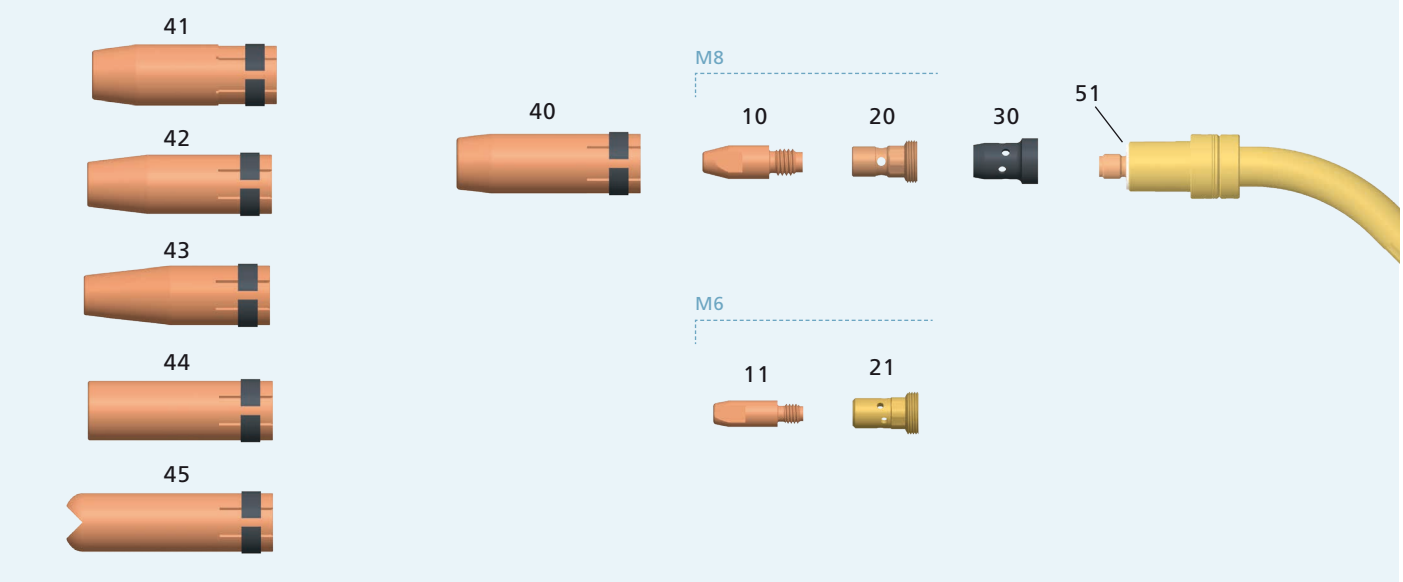

		Поз.	Наименование	Упак.норма	Артикул
Наконечники	▶	**10**	**M8 x 30, ECu**	**50**	**340P__1262***
		10	M8 x 30, CuCrZr	50	340P__3262*
		10	M8 x 30, Alu, ECu	50	341P__1262*
		11	M6 x 28, ECu	50	340P__1069*
		11	M6 x 28, CuCrZr	50	340P__3069*
		11	M6 x 28, Alu, ECu	50	341P__1069*
Держатели наконечника	▶	**20**	**для наконечника M8, CuCrZr**	**10**	**342P008171**
		20	для наконечника M8, Ms	50	342P008033
		20	для наконечника M8, Ms, удлиненный на 4мм	50	342P008133
		21	для наконечника M6	50	342P006033
		21	для наконечника M6, удлиненный на 4мм	50	342P006133
Газовые диффузоры	▶	**30**	**Черный, реактопласт**	**50**	**130P002026**
		—	Керамический	10	130P002019
Газовые сопла	▶	**40**	**NW 16мм, L= 75.5мм, коническое**	**10**	**345P012030**
		41	NW 16мм, L= 75.5мм, коническое, HD	10	345P012032
		42	NW 14мм, L= 75.5мм, коническое	10	345P013030
		43	NW 12мм, L= 75.5мм, коническое, только для M6	10	345P016030
		44	NW 20мм, L= 75.5мм, цилиндрическое	10	345P011030
		45	NW 20мм, L= 85мм, для точечной сварки	10	345P015030
Комплектующие		51	Изолятор	10	175P102005

Направляющие каналы

	Ø	цвет	3 m	4 m	5 m
Направ.каналы для стальной проволоки	1.0 - 1.2	неизолир.	▶**322P204534**	▶**322P204544**	▶**322P204554**
	1.2 - 1.6	неизолир.	322P254534	322P254544	322P254554
Тефлоновые каналы для алюм.провол. и проволоки из нержавеющей стали	1.0 - 1.2	красный	326P204035	326P204045	326P204055
	1.2 - 1.6	желтый	326P274735	326P274745	326P274755
Полиамидные каналы с бронз.вставкой для алюм. проволоки	0.8 - 1.0	антрацит	328P20403A	328P20404A	328P20405A
	1.2 - 1.6	антрацит	328P23473A	328P23474A	328P23475A

▶ = Стандартная комплектация

* При заказе вместо пробела укажите диаметр проволоки, например 08 для 0.8 мм.

TBi 7W-CC MT

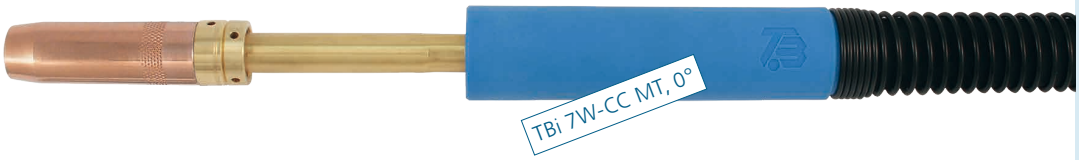

Технические характеристики

Охлаждение	Водяное с 2-контурным охлаждением
Диаметр проволоки	1.2 - 1.6 мм
Расход газа	16 л/мин
Соответствует стандарту	IEC 60974-7

Информация для заказа горелок

Модель	Мощность при ПВ 100%		Угол загиба	Евроразъем	Копус горелки
	В смеси газов (M21)	CO_2			
▶ **TBi 7W-CC MT**	**500**	**500**	**0°**	**077P4610_ _**	**077P101101**
TBi 7W-CC MT	500	500	22°	077P4620_ _	077P101102
TBi 7W-CC MT	500	500	45°	077P4630_ _	077P101103

Комплектация под стальную проволоку Ø 1.2 мм. Направляющий канал неизолированный (Ø 1.0 -1.2 мм).

При заказе вместо пробелов укажите длину горелки:

10	12	15	20	25	30
1.0 m	1.2 m	1.5 m	2.0 m	2.5 m	3.0 m

Возможно изготовление нестандартной длины горелки

▶ = Стандартная комплектация

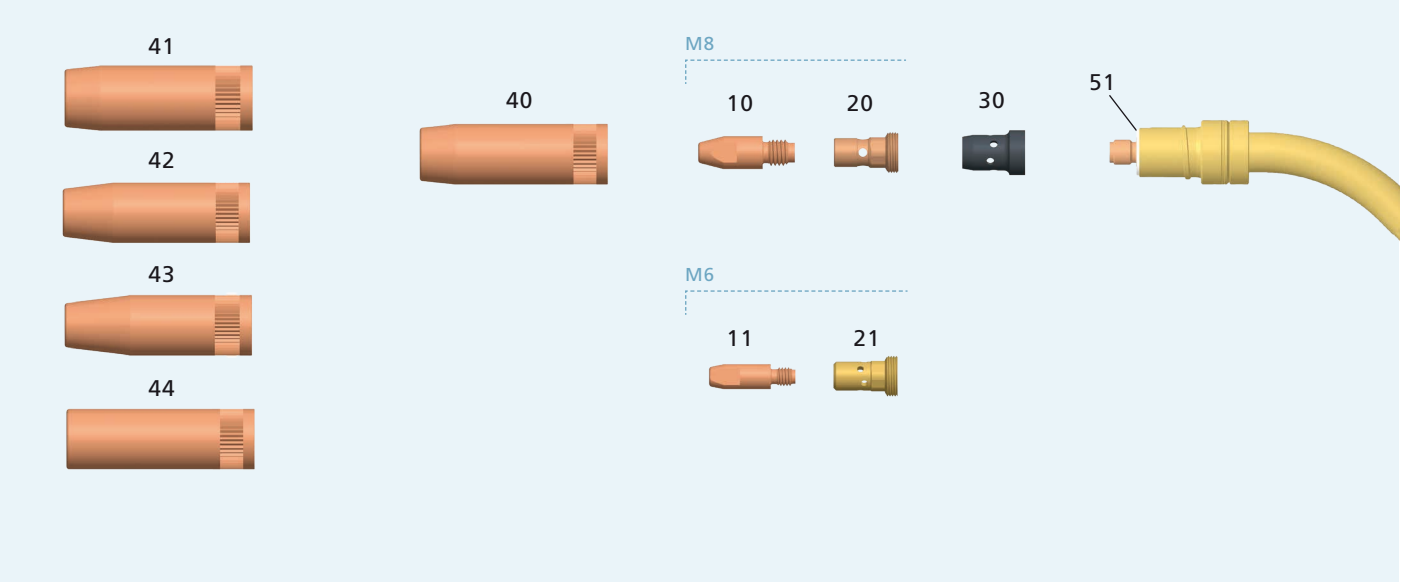

		Поз.	Наименование	Упак.норма	Артикул
Наконечники	▶	**10**	**M8 x 30, ECu**	**50**	**340P__1262***
		10	M8 x 30, CuCrZr	50	340P__3262*
		10	M8 x 30, Alu, ECu	50	341P__1262*
		11	M6 x 28, ECu	50	340P__1069*
		11	M6 x 28, CuCrZr	50	340P__3069*
		11	M6 x 28, Alu, ECu	50	341P__1069*
Держатели наконечника	▶	**20**	**для наконечника M8, CuCrZr**	**10**	**342P008171**
		20	для наконечника M8, Ms	50	342P008033
		20	для наконечника M8, Ms, удлиненный на 4мм	50	342P008133
		21	для наконечника M6	50	342P006033
		21	для наконечника M6, удлиненный на 4мм	50	342P006133
Газовые диффузоры	▶	**30**	**Черный, реактопласт**	**50**	**130P002026**
		—	Керамический	10	130P002019
Газовые сопла	▶	**40**	**NW 16мм, L= 75.5мм, коническое**	**5**	**345P022171**
		41	NW 16мм, L= 75.5мм, коническое, HD	5	345P022271
		42	NW 14мм, L= 75.5мм, коническое	5	345P023171
		43	NW 12мм, L= 75.5мм, коническое, только для M6	5	345P026171
		44	NW 19мм, L= 75.5мм, цилиндрическое	5	345P021171
Комплектующие		51	Изолятор	5	175P102005

Направляющие каналы	Ø	цвет	3 m	4 m	5 m
Направл. каналы для стальной провол.	1.0 - 1.2	неизолир.	▶**322P204534**	▶**322P204544**	▶**322P204554**
	1.2 - 1.6	неизолир.	322P254534	322P254544	322P254554
Тефлоновые каналы для алюм.провол. и провол. из нержавеющей стали	1.0 - 1.2	красный	326P204035	326P204045	326P204055
	1.2 - 1.6	желтый	326P274735	326P274745	326P274755
Полиамидные каналы с бронз.вставкой для алюм.проволоки	0.8 - 1.0	антрацит	328P20403A	328P20404A	328P20405A
	1.2 - 1.6	антрацит	328P23473A	328P23474A	328P23475A

▶ = Стандартная комплектация

* При заказе вместо пробелов укажите диаметр проволоки, например 08 для 0.8 мм.

TBi 352 MT

Технические характеристики

Охлаждение	водяное
Диаметр проволоки	0.8 - 1.6 мм
Расход газа	16 л/мин
Соответствует стандарту	IEC 60974-7

Информация для заказа горелок

Модель	Мощность при ПВ 100%		Угол загиба	Евроразъем	Корпус горелки
	В смеси газов (M21)	CO_2			
TBi 352 MT	**400**	**450**	**90°**	**099P4650__**	**099P101541**

Комплектация под стальную проволоку Ø 1.0 мм. Направляющий канал неизолированный (Ø 1.0 -1.2 мм).

При заказе вместо пробелов укажите длину горелки:

10	12	15	20	25	30
1.0 m	1.2 m	1.5 m	2.0 m	2.5 m	3.0 m

Возможно изготовление нестандартной длины горелки

▶ = Стандартная комплектация

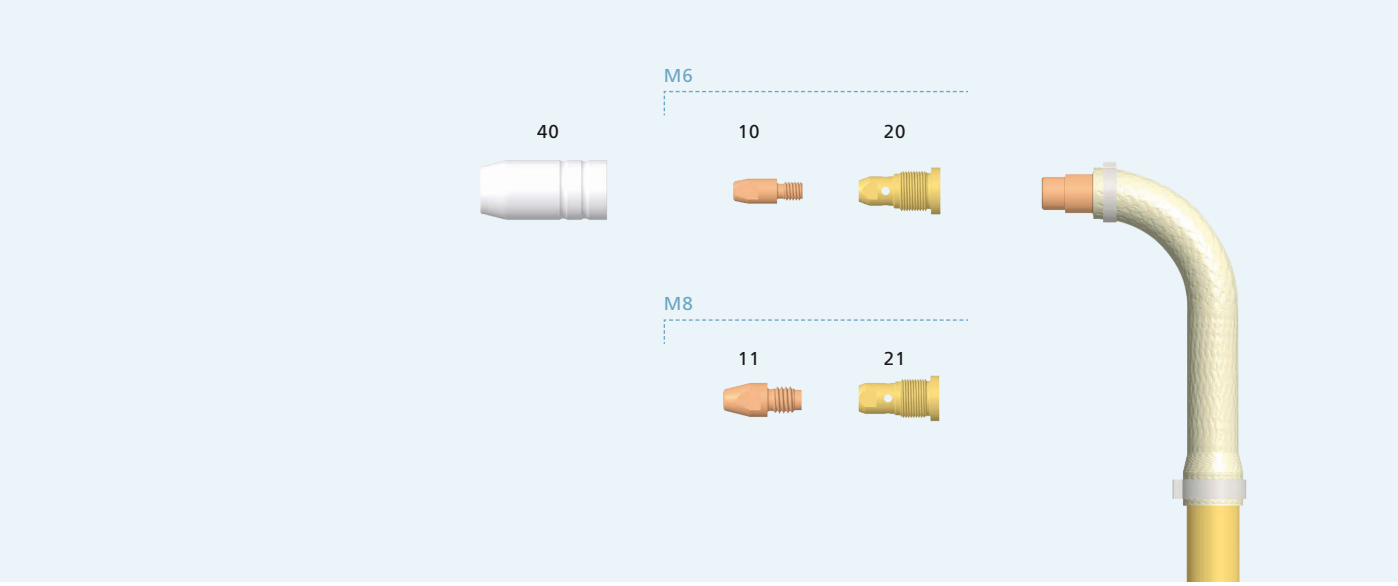

		Поз.	Наименование	Упак.норма	Артикул
Наконечники	►	**10**	**M6 x 22, ECu**	**50**	**340P__1092***
		11	M8 x 23, ECu	50	340P__S504*
Держители наконечника	►	**20**	**для наконечника M6**	**50**	**342P006099**
		21	для наконечника M8	50	342P008099
Газовые сопла	►	**40**	**NW 15мм, L= 49.5мм,** коническое	**10**	**345P022099**

Направляющие каналы	Ø	цвет	3 m	4 m	5 m
Направл. каналы для стал.проволоки	1.0 - 1.2	неизолир.	►**322P204534**	►**322P204544**	►**322P204554**
	1.2 - 1.6	неизолир.	322P254534	322P254544	322P254554
Тефлоновые каналы для алюм.провол. и проволоки из нержавеющей стали	1.0 - 1.2	красный	326P204035	326P204045	326P204055
	1.2 - 1.6	желтый	326P274735	326P274745	326P274755
Полиамидные каналы с бронзовой вставкой для алюм.проволоки	0.8 - 1.0	антрацит	328P20403A	328P20404A	328P20405A
	1.2 - 1.6	антрацит	328P23473A	328P23474A	328P23475A

► = Стандартная комплектация

* При заказе вместо пробела укажите диаметр проволоки, например 08 для 0.8 мм.

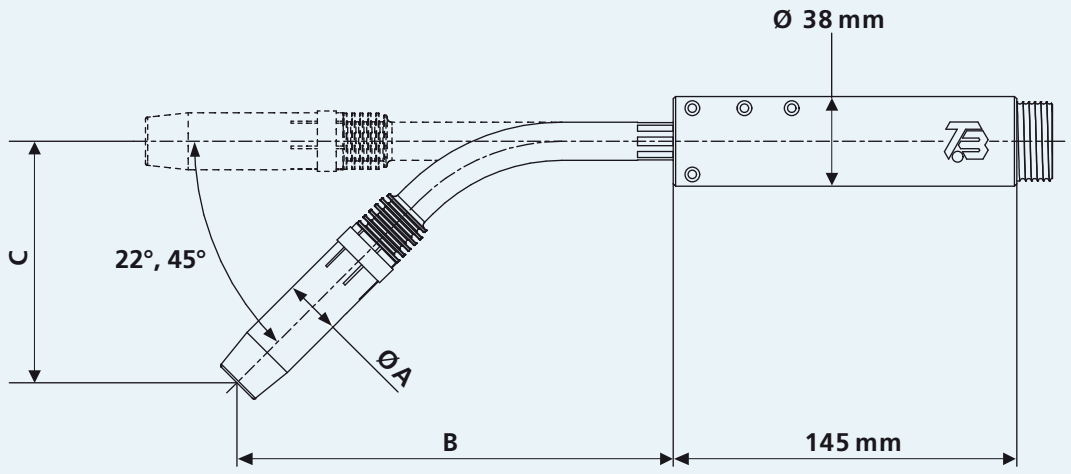

Модель	Ø A [mm]	B [mm] 0°	B [mm] 22°	B [mm] 45°	C [mm] 22°	C [mm] 45°
TBi 350 MT	24.0	189.9	181.2	152.0	46.0	100.0
TBi 511 MT	24.0	179.0	171.0	143.4	43.2	94.8
TBi 511-CC MT	24.0	182.2	174.2	146.9	43.1	92.9
TBi 7W-CC MT	24.0	181.9	173.9	146.7	42.9	92.7

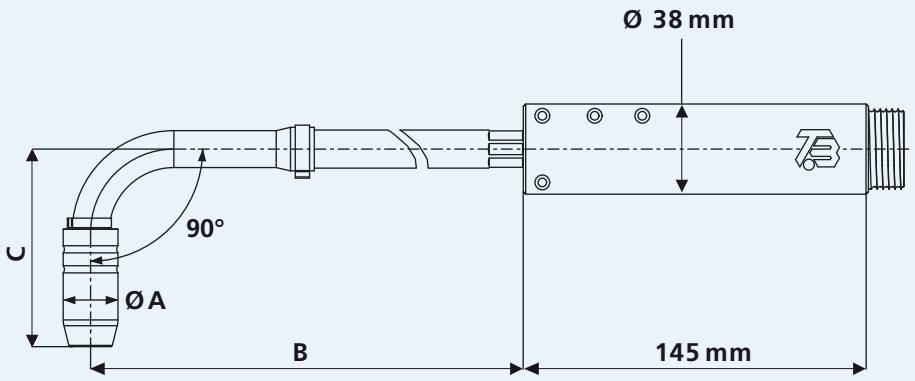

Модель	Ø A [mm]	B [mm] 90°	C [mm] 90°
TBi 352 MT	23.0	372.0	83.0

Ready for Tomorrow.

© 2020 TBi Industries GmbH. All rights reserved. Subject to change without notice. Excerpts and reprints not permitted. Nr. DOKP117302, 03/2020.

TBi Industries GmbH
Ruhberg 14
35463 Fernwald-Steinbach
Germany

Tel. +49 6404 9171-0
Fax. +49 6404 9171-58
www.tbi-industries.com
info@tbi-industries.com